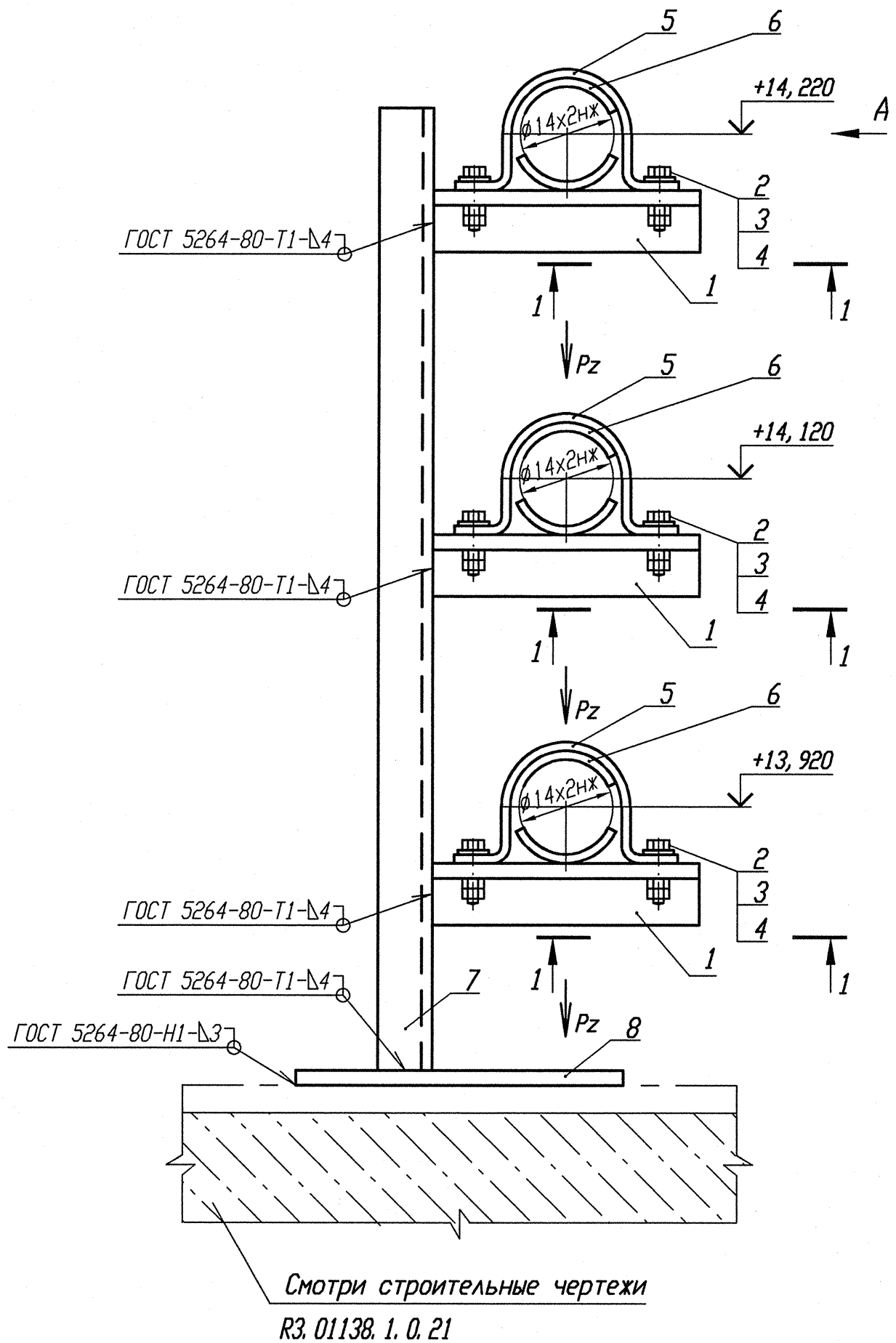

Деталь поз. 5 (Lр=100)

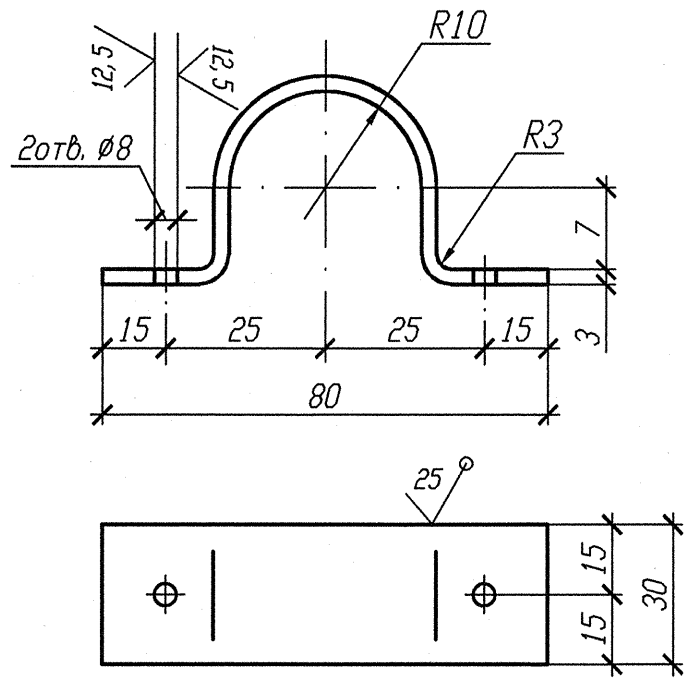

Деталь поз. 6

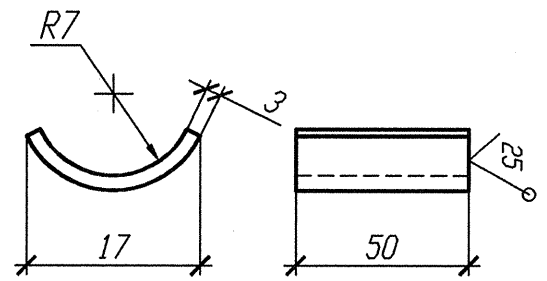

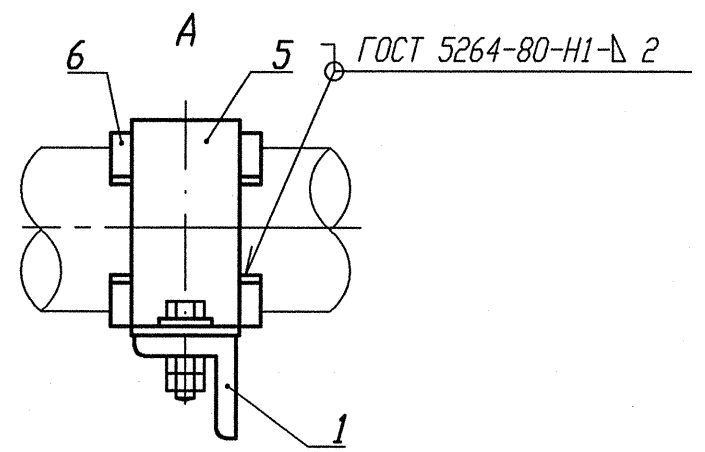

Разрез 1-1

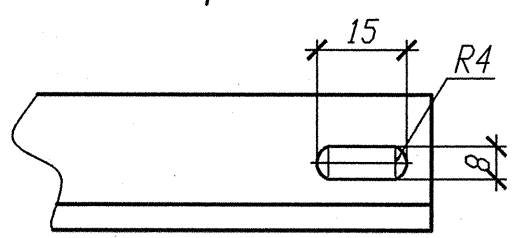

Номер опоры	3TV10Y441	3TV10Y496	3TV10Y497
Нагрузка на опору Pz(кН)	0, 040	0, 029	0, 040
Отметка опоры	+14, 120	+13, 920	+14, 220

1 Привязку опоры смотри изометрический чертеж 3TV30Z10, 3TV40Z10, 3TV50Z10.
2 Сварку производить по ГОСТ 5264-80.
3 Отметка трубопровода подлежит уточнению в соответствии с уклоном трубопровода.
4 Максимальная нагрузка на опору P дана с учетом сейсмического воздействия.
5 Спецификация составлена на три опоры.
6 Изготовить один комплект.

Спецификация деталей

Поз.	Обозначение	Наименование	Кол.	Материал	Масса, кг ед.	Масса, кг общ.	Приме-чание
1	ГОСТ 8509-93	Уголок В- 35х35х4 l=150	3	Ст 3 пс 2-сб ГОСТ 535-2005	0, 315	0, 945	
2	ГОСТ 7798-70	Болт М6-6gх30. 56. 35	6	35 ГОСТ 1050-88	0, 009	0, 054	
3	ГОСТ 11371-88	Шайба 6	6	Вст 3 сп 5 ГОСТ 18123-82	0, 001	0, 006	
4	ГОСТ 5915-70	Гайка М6-6Н. 8. 35	12	35 ГОСТ 1050-88	0, 0026	0, 0312	
5	БК-1998784	Полухомут Б-ПН-3х100х30	3	Б-ПН-3 ГОСТ 19903-74 Лист ОСТВ1В-4-1У-0.13сп-сб ГОСТ 16523-97	0, 08	0, 24	
6	БК-1998785	Прокладка Б-ПН-3х22х50	6	12Х18Н10Т-МАг ГОСТ 5582-75	0, 03	0, 18	
7	ГОСТ 8240-97	Швеллер 10У l=1500	1	Ст 3 пс 2-сб ГОСТ 535-88	12, 89	12, 89	
8	ГОСТ 19903-74	Лист Б-ПН-О- 4х1100х70	1	Ст 3 сп 5-сб ГОСТ 14637-89	0, 2418	0, 2418	
	ГОСТ 2246-70	Проволока		Св-04Х19Н11М3		-	
	ГОСТ 9467-75	Электроды		УОНИИ 13/45		-	
					Итого:	14, 588	

АРХИВНЫЙ ЭКЗЕМПЛЯР

Инв. N подл. | Подп. и дата | Взам. инв. N
R3.03732.1.0.13 | 12.02 |

Инв. N подл. R3. 03732. 1. 0. 13
Лист 229

Изм.	Кол. уч.	Лист	Nдок.	Подпись	Дата
Инж. Эк.		Случевская			12.02
Пров. инж. Ік.		Швабинский			12.02
Пров. вед. инж.		Махотина			12.02
Н. контр.		Краснояров			13.02

R3. TV10. 3095. 013. 03. 00. 147

Ростовская АЭС Блок 3

Редукторное отделение
Герметичная часть
Трубопроводы отбора проб
Рр больше 2.2 МПа

Стадия	Лист	Листов
Р		1

Опора скользящая
3TV10Y441, 3TV10Y496, 3TV10Y497

ОАО "НИАЭП" 2013